hameleon

Инструкция по установке карниза hameleon 1070

Уменьшение длины карниза (для карниза с соединительным мостом)

1) С каждой стороны карниза отпилите половину лишней длины.
Это позволит сохранить место распила строго по центру.

Примечание. Если отпилу мешает заглушка или стопор, то необходимо их снять. Смотрите пункт №3.

ПРИМЕР:
Вам необходимо укоротить карниз на 10 см.
Отпилите с каждой стороны карниза по 5 см.

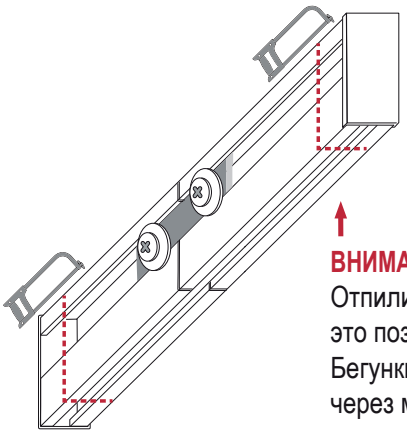

ВНИМАНИЕ!
Отпиливайте карниз только со стороны заглушки — это позволит оставить центральный заводской отпил. Бегунки не будут застревать при движении шторы через место распила.

2) С помощью соединительного моста соедините две половины карниза.

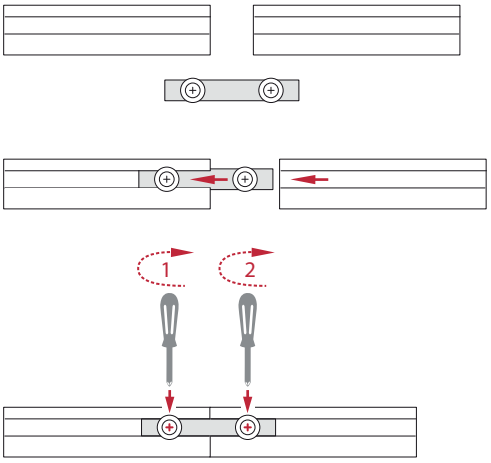

3) Снимите с карниза стопор* и пластиковую заглушку.

ВНИМАНИЕ! Что бы установить декоративную вставку, достаточно снять только заглушку.

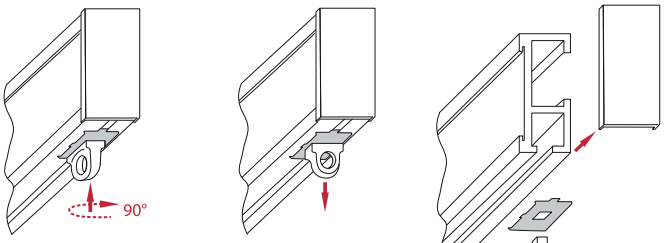

*Снять стопор: с усилием нажмите на пластиковую часть стопора и, не отпуская, поверните на 90°

4) Установите декоративную вставку до упора. Отметьте лишнее и отрежьте ножницами.

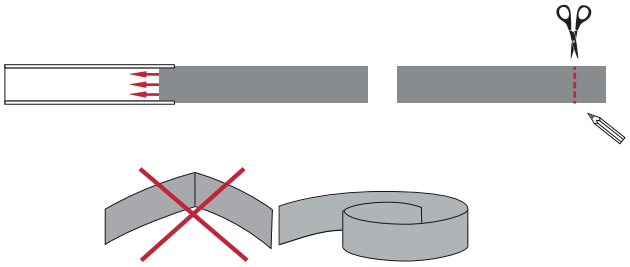

ВНИМАНИЕ! Во время демонтажа и монтажа декоративной вставки не перегибайте её!

5) Установите на место стопор* и пластиковую заглушку.

*Установить стопор: с усилием нажмите на пластиковую часть стопора и, не отпуская, поверните на 90°

hameleon

Инструкция по установке карниза hameleon 1070

Потолочное крепление

1. Разметьте места крепления пластиковых суппортов, равномерно распределив их по всей длине карниза. Закрепите пластиковые суппорты в потолок с помощью дюбелей (6x60) и шурупов. *
2. Прижмите профиль к пластиковым суппортам.
3. На пластиковых суппортах поверните флажки на 90°.

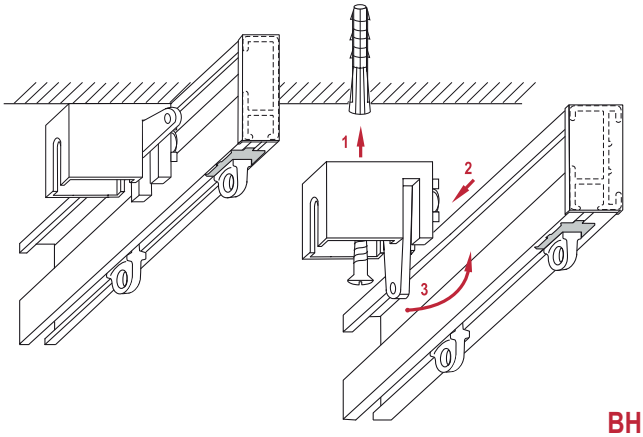

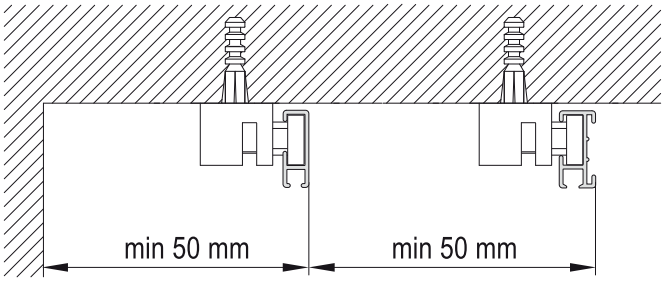

*** ВНИМАНИЕ!**
Глубина отверстия под дюбель (6x60) должна быть равна длине шурупа! Шурупы закручивать шуруповёртом!

ВНИМАНИЕ!
В месте установки соединительного моста установить потолочный кронштейн (суппорт) невозможно!

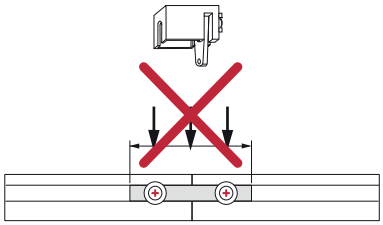

Стеновое крепление

1. Разметьте места крепления настенных кронштейнов, равномерно распределив их по всей длине карниза. Закрепите кронштейны на стене с помощью дюбелей (6x60) и шурупов. *
2. Присоедините пластиковый суппорт к кронштейну с помощью винта M4x8 DIN 7985.
3. Прижмите профиль к пластиковым суппортам.
4. На пластиковых суппортах поверните флажки на 90°.

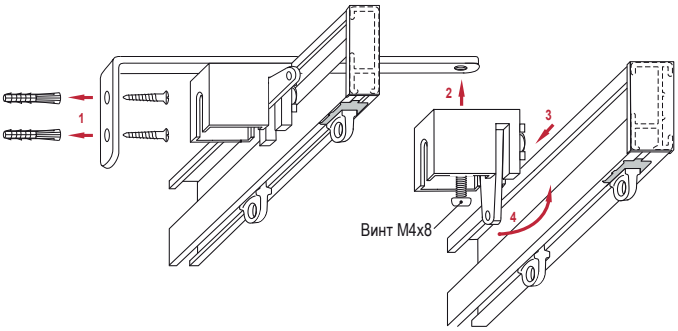

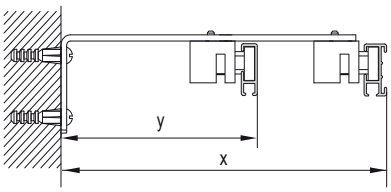

L кронштейна	y	x
100 мм	60 мм	110 мм
150 мм	110 мм	160 мм
200 мм	160 мм	210 мм
250 мм	210 мм	260 мм
300 мм	260 мм	310 мм

*** ВНИМАНИЕ!**
Глубина отверстия под дюбель (6x60) должна быть равна длине шурупа! Шурупы закручивать шуруповёртом!
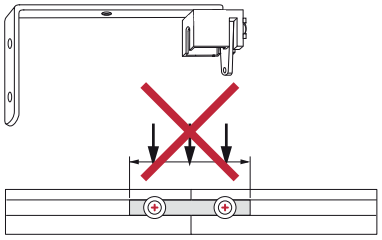
ВНИМАНИЕ!
В месте установки соединительного моста установить стеновой кронштейн с суппортом невозможно!